女 子 の 部

≪　1日目　　グループ戦　　3月22日（土）　≫

【グループ A】　B･Cコート：敦賀市総合運動公園体育館メイン･サブアリーナ

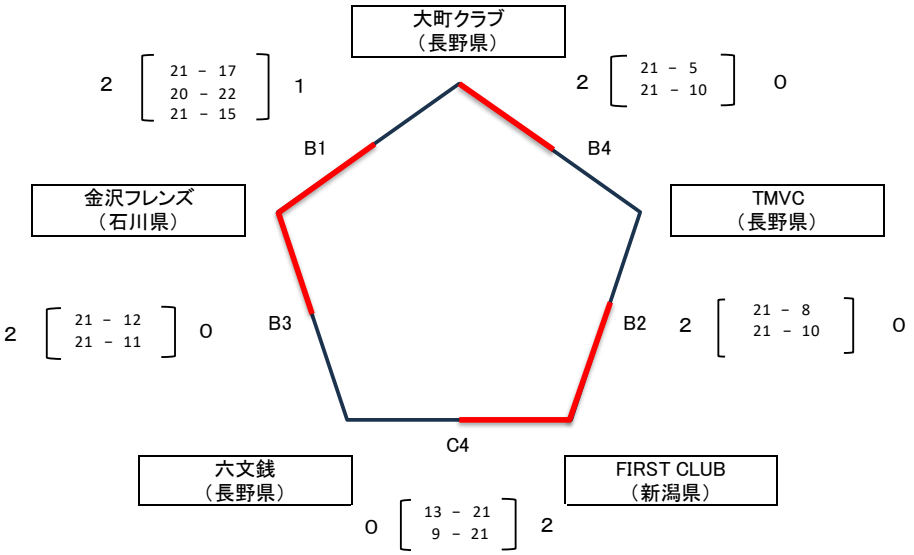

【審判員･補助員】　　各グループ 空きチーム両者

≪　2日目　　トーナメント戦　　3月23日（日）　≫

【決勝トーナメント】　　Bコート：敦賀市総合運動公園体育館メインアリーナ

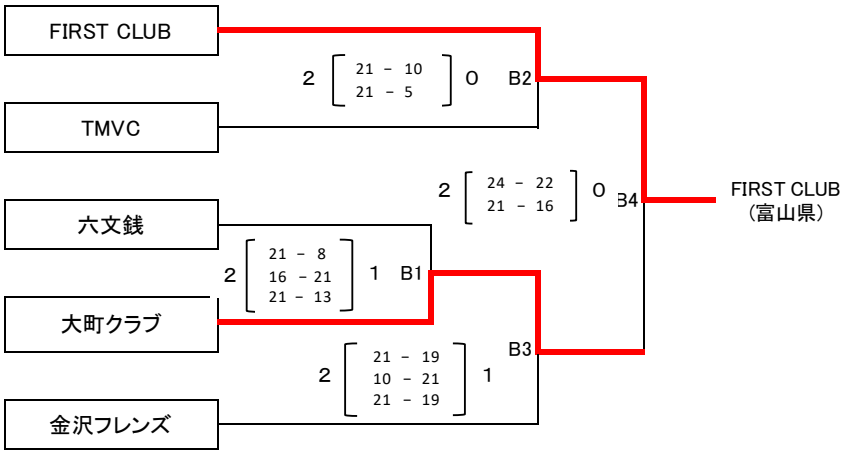

【審判員･補助員】　　各コート 空きチーム両者