# 令和６年度　第３回北海道クラブバレーボール連盟 社会人９人制バレーボール大会

2024年4月29日
野幌総合運動公園総合体育館

大会委員長　沓沢幸一
競技委員長　佐藤充昭
審判委員長　小瀧健二
総務委員長　伊庭康雄

## ●男子トーナメント戦

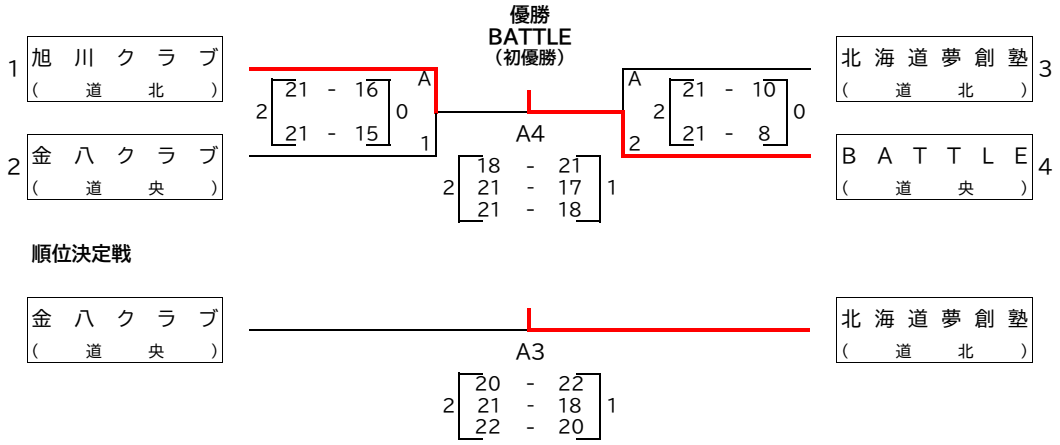


男子の部　優勝：BATTLE（道央）　　準優勝：旭川クラブ（道北）　　3位：北海道夢創塾（道北）

## ●女子リーグ戦

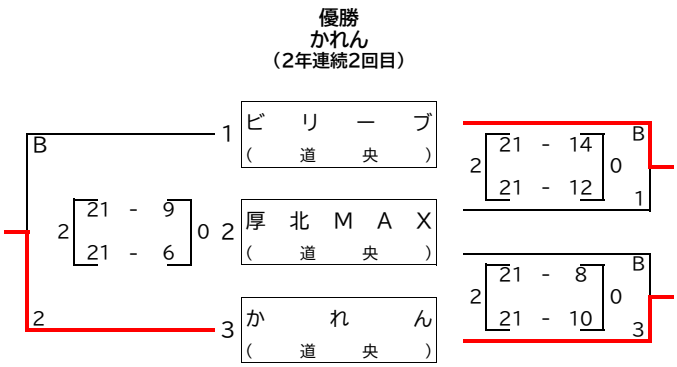


| | チーム名 | 勝 | 負 | 分 | 特セット / 失セット | 得点 / 失点 | セット率 / 得点率 | 順位 |
|---|---|---|---|---|---|---|---|---|
| 1 | ビリーブ（道央） | 1 | 1 | 0 | 2 / 2 | 57 / 68 | 1.00 / 0.84 | 2 |
| 2 | 厚北MAX（道央） | 0 | 2 | 0 | 0 / 4 | 44 / 84 | 0.00 / 0.52 | 3 |
| 3 | かれん（道央） | 2 | 0 | 0 | 4 / 0 | 84 / 33 | MAX / 2.55 | 1 |

女子の部　優勝：　かれん（道央）　　準優勝：ビリーブ（道央）　　3位：厚北MAX（道央）

男子は4チームのトーナメント戦と順位決定戦、女子は3チームによる総当たりのリーグ戦で順位を決定します。
リーグ戦の順位は勝利数、セット率、得点率の順で決定します。