# 2022年度　第19回　東海6･9人制クラブバレーボール男女選手権大会

## 大会成績

［期　日］令和4年12月11日（日）

### 【6人制男子】　［会　場］アテナ工業アリーナ（メインアリーナ）

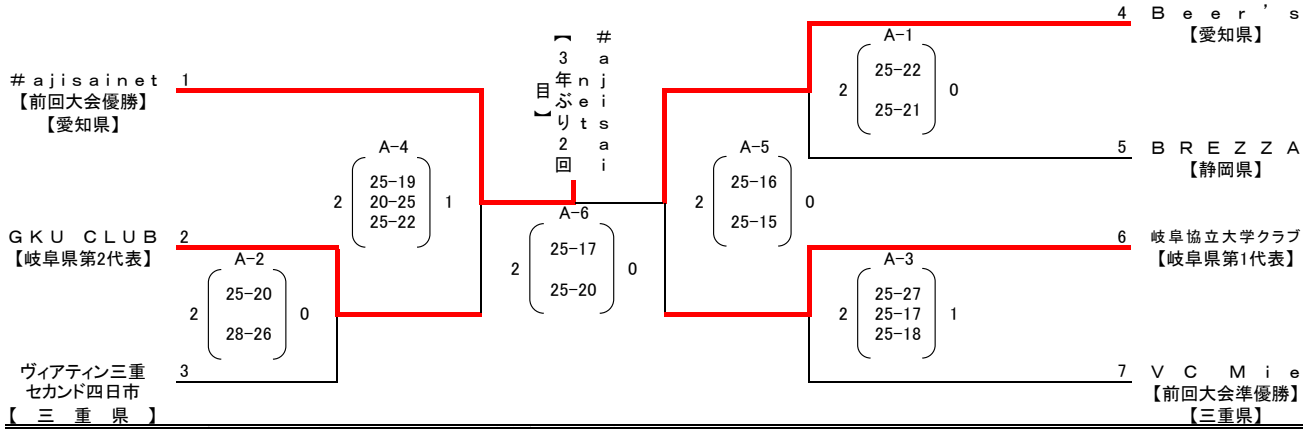


### 【6人制女子】　［会　場］アテナ工業アリーナ（メインアリーナ）

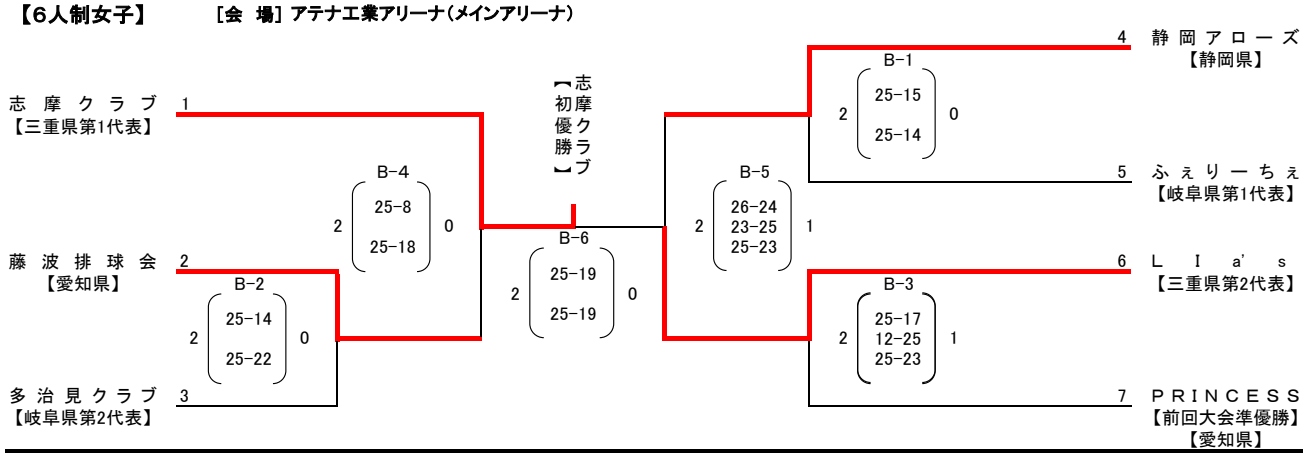


### 【9人制男子】　［会　場］アテナ工業アリーナ（サブアリーナ）

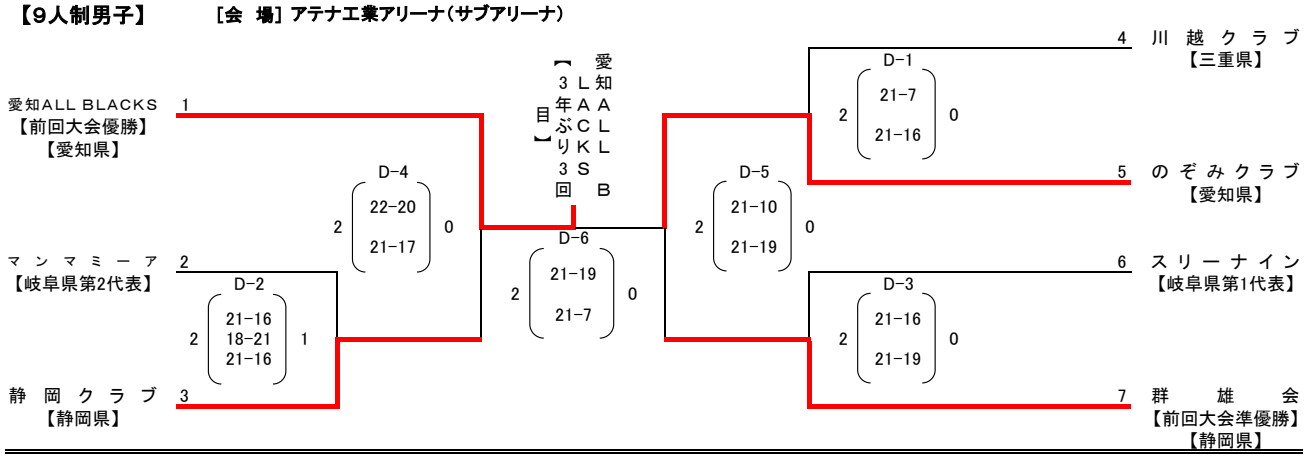

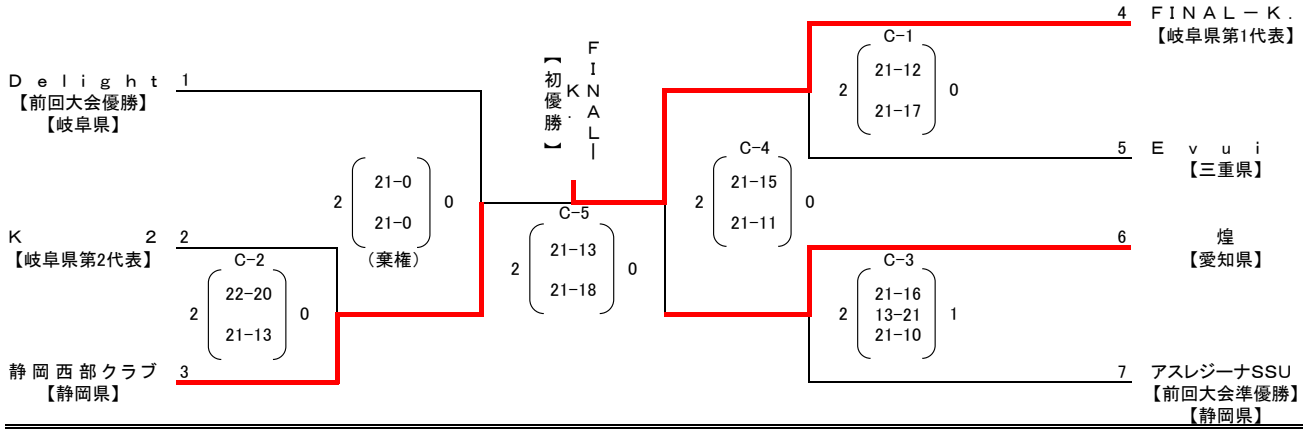
### 【9人制女子】　［会　場］アテナ工業アリーナ（メインアリーナ）