# 令和元年度 近畿9人制バレーボールクラブ男子・女子選手権大会　【結果表】

日時： 2019 年 11 月 3 日（ 日 ）
会場： 桜井市芝運動公園総合体育館 A・B・C
桜 井 市 民 体 育 館 D

## 【男子】（A・Bコート）

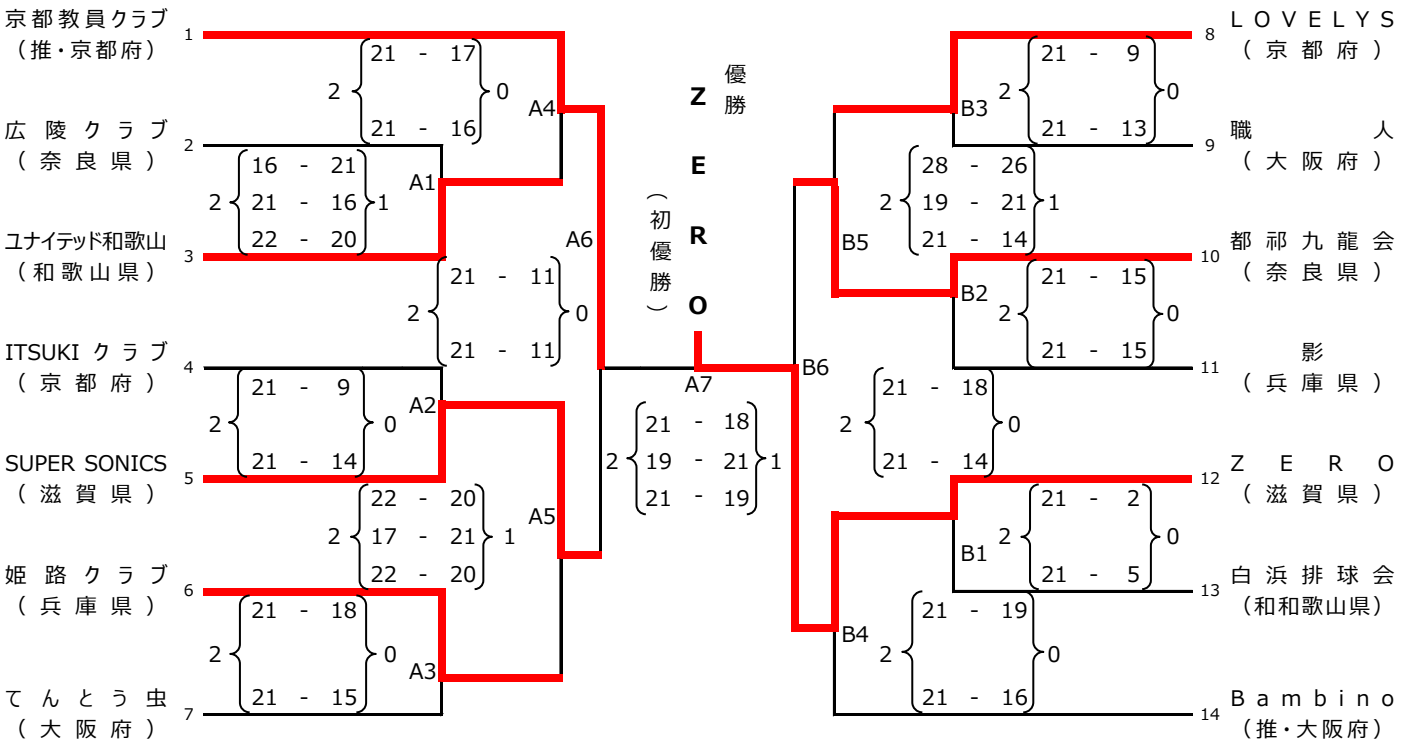

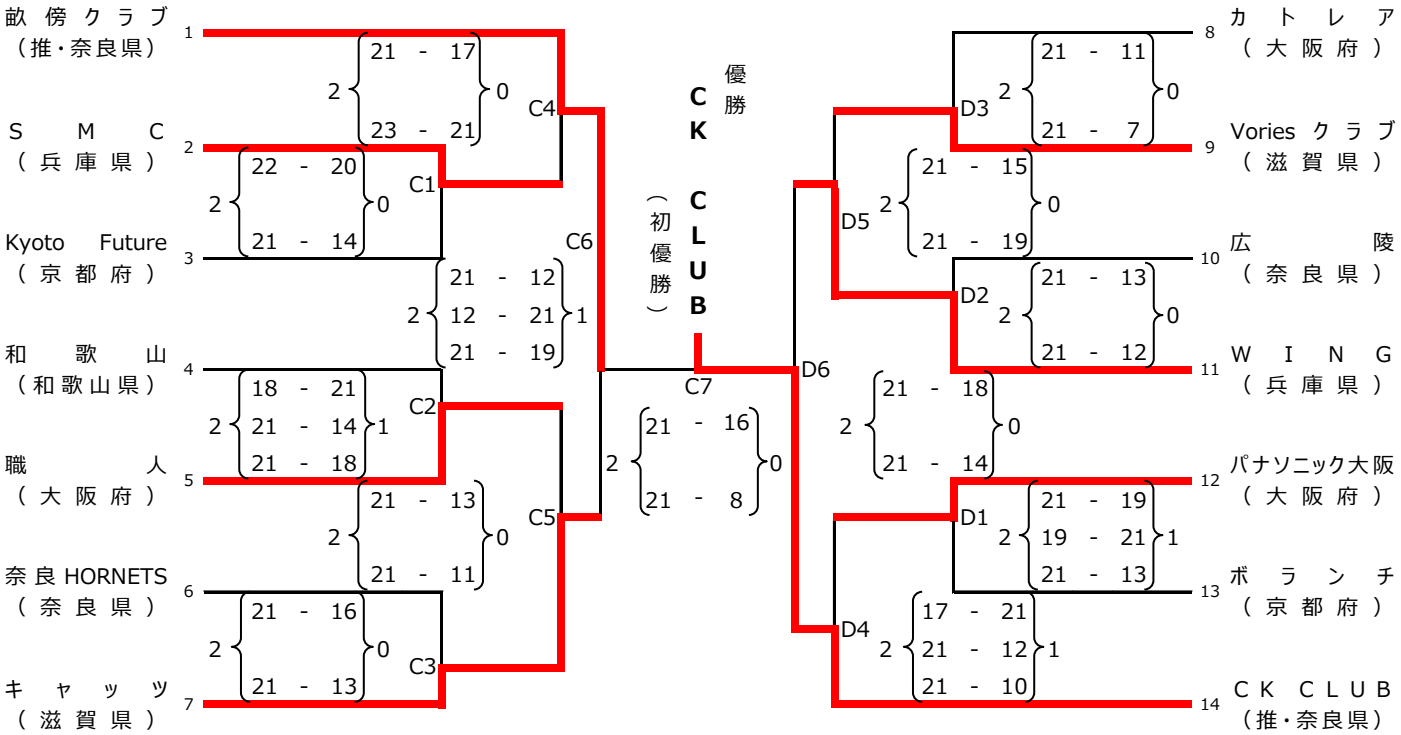
## 【女子】（C・Dコート）